# EINKAUFEN, CODE FREIRUBBELN, GEWINNEN!**

fitbit Miele SAMSUNG SONY vodafone

Rubbel Deinen Code frei und gewinne mit etwas Glück einen unserer Hauptgewinne:
- **Fitbit Sense 3 Smartwatch • Samsung Z Flip 4 Smartphone**
- **Fritzbox 7590AX WLAN Router • Miele TEC235WP Trockner**
- **Sony Playstation 5 • Samsung The Freestyle Beamer**

und über **3.000 Sofortgewinne!**

# RUBBEL LOS MIT DEM RUBBELLOS!

WAHNSINNS-SAMSUNG-**SCHLUSS-VERKAUF** nur bis 29.03.23!

## SmartDeals

Jetzt Aktionsgerät kaufen und gratis Soundbar sichern.[1]

1) Aktionszeitraum: 16.3.–25.6.2023. Ausführliche Details der Aktionsgeräte mit länderspezifischen Model-Code sowie modelabhängige Zugaben erhalten Sie in unseren Filialen.

**SAMSUNG**
**GQ55QN95BAT QLED SMART-TV**
• Artikel Nr.: 308895

**1.149,-**

**Monatliche Mindestrate 30,-***
0% Sollzinsen für die ersten 10 Monate*

Made for Germany · BLUETOOTH

+ **Soundbar gratis**[1]

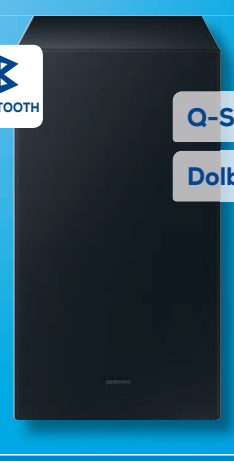

- Q-Symphony
- Dolby Atmos und DTS Virtual:X

**SAMSUNG**
**HW-Q64B**
**3.1-Kanal-Soundbar**
• Artikel Nr.: 309063

PRODUKTINFO RESERVIERUNG

**gorenje**
**WNHEI74SAPS/DE**
**Waschautomat**
• Artikel Nr.: 310451

**349,-**

**Monatliche Mindestrate 10,-***
0% Sollzinsen für die ersten 10 Monate*

- Inverter PowerDrive Motor
- TotalWeightControl

7 KG · AQUA-STOPP · 1.400 U/Min · KINDER-SICHERUNG

A ↑ G

** Aktion gültig bis zum 16.04.2023. Pro Einkauf gibt es ein Los. Zusätzlich ein Rubbellos je weitere 100€ Einkaufswert. Maximal 10 Rubbellose je Einkauf. Die Gewinner werden über Whatsapp informiert. Sofortgewinne können bis zum 30.04.2023 eingelöst werden. Die vollständigen Teilnahmebedingungen auf www.EuBeMo.de/Rubbellos.

euronics berlet

**JETZT NEU BEI UNS!**

**Photovoltaik-Komplettanlage zum Super-Einführungspreis**

Mehr Infos siehe Seite 6.

# WAHNSINNS-SAMSUNG-SCHLUSS-VERKAUF!

PRODUKTINFO RESERVIERUNG

**SAMSUNG**
**GU43AU9079U**
**UHD SMART-TV**
• Artikel Nr.: 298848

**379,-**

Monatliche Mindestrate 10,-*
0% Sollzinsen für die ersten 10 Monate*

PRODUKTINFO RESERVIERUNG

**SAMSUNG**
**GQ55Q73BAT**
**QLED SMART-TV**
• Artikel Nr.: 309059

**649,-**

Monatliche Mindestrate 17,50*
0% Sollzinsen für die ersten 10 Monate*

---

Für 32 – 65 Zoll Fernseher

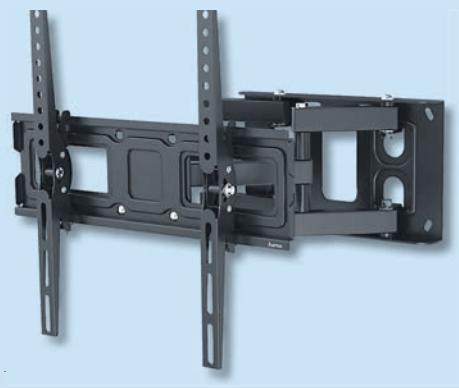

**44,-**

PRODUKTINFO RESERVIERUNG

**hama**
**118125**
**Fullmotion TV-Wand-halterung**
• Artikel Nr.: 255615

LED-Technologie mit 4K-Auflösung

Genieße dank Crystal-Prozessor 4K eine Vielfalt an Farbnuancen

PRODUKTINFO RESERVIERUNG

**444,-**

Monatliche Mindestrate 12,50*
0% Sollzinsen für die ersten 10 Monate*

**SAMSUNG**
**GU55AU7179U UHD SMART-TV**
• Artikel Nr.: 303560

PRODUKTINFO RESERVIERUNG

**799,-**

Monatliche Mindestrate 20,-*
0% Sollzinsen für die ersten 10 Monate*

**SAMSUNG**
**GU75AU7179U UHD SMART-TV**
• Artikel Nr.: 303242

---

**1.449,-**

Monatliche Mindestrate 37,50*
0% Sollzinsen für die ersten 10 Monate*

PRODUKTINFO RESERVIERUNG

**SAMSUNG**
**GQ65QN93BAT**
**QLED SMART-TV**
• Artikel Nr.: 309053

*Passend dazu:*

**399,-**

Monatliche Mindestrate 10,-*
0% Sollzinsen für die ersten 10 Monate*

PRODUKTINFO RESERVIERUNG

**SAMSUNG**
**HW-Q710B Soundbar**
• Artikel Nr.: 308901

*Unsere Services:*

- Fachberatung
- Bestell-Service
- Click & Collect
- Finanzierung
- Garantieverlängerung
- Lieferung & Montage
- Entsorgungs-Service

* Finanzierung über den Kreditrahmen mit Mastercard®; Nettodarlehensbetrag bonitätsabhängig bis 10.000 €. Vertragslaufzeit auf unbestimmte Zeit. Gebundener Sollzinssatz von 0,00 % gilt nur für Verfügungen beim kreditvermittelnden Händler, im Falle der Erstverfügung zeitlich befristet auf 10 Monate, im Falle nachfolgender Verfügungen befristet auf 10 Monate ab Verfügung (soweit entsprechende Mitteilung durch die Consors Finanz). Danach und für alle weiteren Verfügungen beträgt der veränderliche Sollzinssatz (jährlich) 15,72 % (16,90 % effektiver Jahreszins). Die monatliche Rate beträgt min. 2,5 % der jeweils höchsten, auf volle 100 € gerundeten Inanspruchnahme des Kreditrahmens, min. 9 €. Angaben zugleich repräsentatives Beispiel gem. § 17 Abs. 4 PAngV (Kartenfunktion Ratenzahlung). Weitere Einzelheiten zum Kreditrahmen entnehmen Sie bitte Ihrem Kreditvertrag.
Die Kreditvermittlung des Finanzierungspartners erfolgt ausschließlich für den Kreditgeber BNP Paribas S.A. Niederlassung Deutschland, Schwanthalerstr. 31, 80336 München.

13/23-HA/UN/EN/LÜ/BK/SO/HM/NE

# SmartDeals

## Jetzt Aktionsgerät kaufen und gratis Soundbar sichern.[1]

1) Aktionszeitraum: 16.3.–25.6.2023. Ausführliche Details der Aktionsgeräte mit länderspezifischen Model-Code sowie modelabhängige Zugaben erhalten Sie in unseren Filialen.

**SAMSUNG**

**GQ65QN95BAT QLED SMART-TV**

• Artikel Nr.: 308894

**1.599,-**

Monatliche Mindestrate 40,-*

0% Sollzinsen für die ersten 10 Monate*

Made for Germany

Farben

+ **Soundbar gratis[1]**

**SAMSUNG**

**HW-S810B 3.1.2-Kanal-Soundbar**

• Artikel Nr.: 308897 (schwarz), 308896 (weiß)

# WAHNSINNS-SAMSUNG-SCHLUSS-VERKAUF!

PRODUKTINFO RESERVIERUNG

**SAMSUNG**

**GQ55LS03BAU The Frame QLED SMART-TV**

• Artikel Nr.: 308887

**829,-**

Monatliche Mindestrate 22,50*

0% Sollzinsen für die ersten 10 Monate*

Alle The Frame Modelle inkl. Wechselrahmen in weiß oder beige

WSSV nur bis 29.03.23!

**AUCH ERHÄLTLICH:**

**Samsung GQ43LS03B**
• Artikel Nr.: 308889
**619,-**

**Samsung GQ50LS03B**
• Artikel Nr.: 308888
**729,-**

CHIP
Hersteller des Jahres 2022
Leserwahl März 2022
Fernseher
Samsung
Unabhängige Tests seit 1978
chip.de/CD162547

PRODUKTINFO RESERVIERUNG

**SAMSUNG**

**GQ65LS03B The Frame QLED SMART-TV**

• Artikel Nr.: 308886

**1.099,-**

Monatliche Mindestrate 27,50*

0% Sollzinsen für die ersten 10 Monate*

WSSV nur bis 29.03.23!

Gutscheinkarte

Großgeräteanschluss-Service

Fernsehanschluss-Service

+ Mehr Infos auf: euronics-berlet.de

* Finanzierung über den Kreditrahmen mit Mastercard®; Nettodarlehensbetrag bonitätsabhängig bis 10.000 €. Vertragslaufzeit auf unbestimmte Zeit. Gebundener Sollzinssatz von 0,00 % gilt nur für Verfügungen beim kreditvermittelnden Händler, im Falle der Erstverfügung zeitlich befristet auf 10 Monate, im Falle nachfolgender Verfügungen befristet auf 10 Monate ab Verfügung (soweit entsprechende Mitteilung durch die Consors Finanz). Danach und für alle weiteren Verfügungen beträgt der veränderliche Sollzinssatz (jährlich) 15,72 % (16,90 % effektiver Jahreszins). Die monatliche Rate beträgt min. 2,5 % der jeweils höchsten, auf volle 100 € gerundeten Inanspruchnahme des Kreditrahmens, min. 9 €. Angaben zugleich repräsentatives Beispiel gem. § 17 Abs. 4 PAngV (Kartenfunktion Ratenzahlung). Weitere Einzelheiten zum Kreditrahmen entnehmen Sie bitte Ihrem Kreditvertrag.
Die Kreditvermittlung des Finanzierungspartners erfolgt ausschließlich für den Kreditgeber BNP Paribas S.A. Niederlassung Deutschland, Schwanthalerstr. 31, 80336 München.

13/23-HA/UN/EN/LÜ/BK/SO/HM/NE

BLUETOOTH
GPS INTEGRIERT
WASSER-/STAUB-GESCHÜTZT nach IP68

PRODUKTINFO RESERVIERUNG

**65,-**

**hama**
**Fit Watch 6910**
• Artikel Nr.: 312892

**Bis zu 40 Std. Akkulaufzeit[1)]**

BLUETOOTH
GPS INTEGRIERT
WASSER-/STAUB-GESCHÜTZT Bis 5 ATM [2)]

PRODUKTINFO RESERVIERUNG

**SAMSUNG**
**Galaxy Watch4 Classic 46 mm**
• Artikel Nr.: 303330

**185,-**

1) Akkulaufzeit bei internen Tests erreicht. Bitte beachte, dass Faktoren wie Displayhelligkeit, Displayinhalt, Nutzungshäufigkeit und Mobilfunk sowie WLAN- und Bluetooth-Empfangsqualität die Akkulaufzeit beeinflussen können. 2) Bietet Wasserschutz bis 5 ATM nach ISO Standard 22810. Nicht geeignet für Aktivitäten wie Springen in das Becken, Sporttauchen, Wasserski oder ähnliche Wasseraktivitäten mit hoher Geschwindigkeit und/oder Aktivitäten in tiefem Wasser.

PRODUKTINFO RESERVIERUNG

**15,-**

JBL by HARMAN
**Endurance Run In-Ear Kopfhörer**
• Artikel Nr.: 254093

BLUETOOTH
**Active Noise Cancellation**

Computer BILD
GUT
Jabra Elite 4 Active
NOTE 2,0
computerbild.de vom 22.03.2022 Einzeltest

PRODUKTINFO RESERVIERUNG

Jabra GN
**je 89,99**
**Elite 4 Active True-Wireless Kopfhörer**
• Artikel Nr.: 307138 (blau), 307261 (schwarz)

**True Adaptive Noise Cancelling**
**Bis zu 50 Stunden Wiedergabezeit**
BLUETOOTH

**249,-**
Monatliche Mindestrate 9,-*
0% Sollzinsen für die ersten 10 Monate*

JBL by HARMAN
**Tour One M2 Bluetooth®-Kopfhörer**
• Smart Ambient
• Sprachsteuerung
• Smart Talk-Funktion
• JBL Spatial Sound
• Artikel Nr.: 317635

**DAB+ Radio & Bluetooth-Speaker in einem**

Farben

PRODUKTINFO RESERVIERUNG

**79,99**

JBL by HARMAN
**Tuner 2 Speaker & DAB+ Radio**
• Artikel Nr.: 289225 (schwarz), 290030 (weiß)

**Vorlesen, singen, Schätze jagen - die Toniebox macht alles mit!**
**Mit passendem Kreativ-Tonie**

PRODUKTINFO RESERVIERUNG

**je 84,99**

tonies®
**Toniebox-Starterset**
• Artikel Nr.: 270780

**In vielen Farben erhältlich**

Made for Germany
240 WATT
BLUETOOTH
WASSER-DICHT NACH IPX5

**299,-**
Monatliche Mindestrate 9,-*
0% Sollzinsen für die ersten 10 Monate*

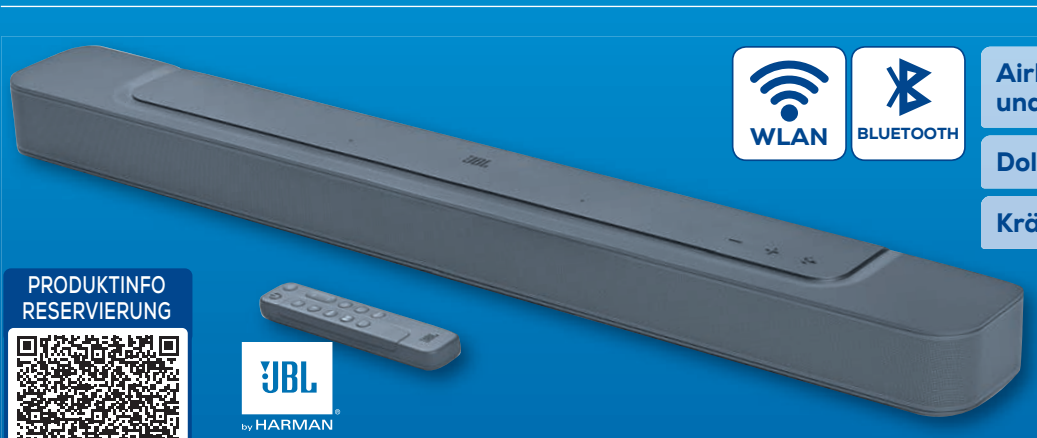

WLAN
BLUETOOTH
**AirPlay, Alexa Multi-Room Music (MRM) und Chromecast Built-in™**
**Dolby Atmos und MultiBeam Surround Sound**
**Kräftiger Bass ohne separaten Subwoofer**

PRODUKTINFO RESERVIERUNG

**349,-**
Monatliche Mindestrate 10,-*
0% Sollzinsen für die ersten 10 Monate*

JBL by HARMAN
**Bar 300 Soundbar**
• Artikel Nr.: 313741

PRODUKTINFO RESERVIERUNG

**SAMSUNG**
**MX-ST50B Party-Lautsprecher**
• Artikel Nr.: 309068

Auch als DVD erhältlich für 13,99€

**13,99**

**Der Nachname**

**je 15,99**

**Depeche Mode: Memento mori**

**Herbert Grönemeyer: Das ist los**

Auch für PS5 erhältlich für 65,-€

PS4
**WWE 2K23**
**59,-**

Auch für PS4 und XBox erhältlich

PS5
**Resident Evil 4**
**69,-**

* Finanzierung über den Kreditrahmen mit Mastercard®; Nettodarlehensbetrag bonitätsabhängig bis 10.000 €. Vertragslaufzeit auf unbestimmte Zeit. Gebundener Sollzinssatz von 0,00 % gilt nur für Verfügungen beim kreditvermittelnden Händler, im Falle der Erstverfügung zeitlich befristet auf 10 Monate, im Falle nachfolgender Verfügungen befristet auf 10 Monate ab Verfügung (soweit entsprechende Mitteilung durch die Consors Finanz). Danach und für alle weiteren Verfügungen beträgt der veränderliche Sollzinssatz (jährlich) 15,72 % (16,90 % effektiver Jahreszins). Die monatliche Rate beträgt min. 2,5 % der jeweils höchsten, auf volle 100 € gerundeten Inanspruchnahme des Kreditrahmens, min. 9 €. Angaben zugleich repräsentatives Beispiel gem. § 17 Abs. 4 PAngV (Kartenfunktion Ratenzahlung). Weitere Einzelheiten zum Kreditrahmen entnehmen Sie bitte Ihrem Kreditvertrag.
Die Kreditvermittlung des Finanzierungspartners erfolgt ausschließlich für den Kreditgeber BNP Paribas S.A. Niederlassung Deutschland, Schwanthalerstr. 31, 80336 München.

13/23-HA/UN/EN/LÜ/BK/SO/HM/NE

All-in-One mit WLAN

HP+ wählen und Vorteile sichern:
- Instant Ink Probemonate inklusive 1) (Monatliche Kosten nach Ablauf der Probemonate ab 0,99 €. Monatlich kündbar.)
- 1 zusätzliches Jahr HP Garantie
- Erweiterte HP Smart App Funktionen

PRODUKTINFO RESERVIERUNG

**69,-**

## DeskJet 4120e AiO Multifunktionsgerät
• Artikel Nr.: 303529

HP+ erfordert einen HP Account, eine Internetverbindung und die Entscheidung zur ausschließlichen Nutzung von Original HP Tinte während der Lebensdauer des Druckers.
1) Gesetzliche Gewährleistungspflichten des Verkäufers bestehen unabhängig von dieser Garantieerklärung des Herstellers, mehr Informationen unter hp.com/plus

---

8GB ARBEITS-SPEICHER
256GB SSD SPEICHER
intel CORE i5
intel iRIS Xe GRAPHICS
Windows 11

PRODUKTINFO RESERVIERUNG

**555,-**

Monatliche Mindestrate 15,-*
0% Sollzinsen für die ersten 10 Monate*

## SAMSUNG Galaxy Book2 (NP750XED-KC3DE)
• Artikel Nr.: 310696

---

AMD RYZEN 5000 SERIES 5

Preiswertes Allround-Notebook für die ganze Familie

8GB ARBEITS-SPEICHER
512GB SSD-SPEICHER
Windows 11

PRODUKTINFO RESERVIERUNG

**499,-**

Monatliche Mindestrate 12,50*
0% Sollzinsen für die ersten 10 Monate*

## 15s-eq2554ng (422W1EA) Notebook
• Artikel Nr.: 316864

---

AMD RYZEN 5000 SERIES 5
16GB ARBEITS-SPEICHER
1TB SSD-SPEICHER
Windows 11

PRODUKTINFO RESERVIERUNG

**599,-**

Monatliche Mindestrate 15,-*
0% Sollzinsen für die ersten 10 Monate*

## Lenovo IdeaPad 3
• Artikel Nr.: 315766

---

intel CORE i7
intel iRIS Xe GRAPHICS
16GB ARBEITS-SPEICHER
1TB SSD-SPEICHER
Windows 11

PRODUKTINFO RESERVIERUNG

**895,-**

Monatliche Mindestrate 22,50*
0% Sollzinsen für die ersten 10 Monate*

## acer Aspire 3 (A317-54-76Y9)
• Artikel Nr.: 316659

---

AMD RYZEN 5000 SERIES 7
NVIDIA GEFORCE RTX 3060 mit 6 GB
16GB ARBEITS-SPEICHER
512GB SSD SPEICHER
Windows 11

PRODUKTINFO RESERVIERUNG

**1.249,-**

Monatliche Mindestrate 32,50*
0% Sollzinsen für die ersten 10 Monate*

## Lenovo Legion 5 17ACH6H (82JY00HUGE)
• Artikel Nr.: 311439

---

PRODUKTINFO RESERVIERUNG

## NITRO CONCEPTS X1000 Gaming Chair
• Artikel Nr.: 297159

**188,-**

---

Inkl. 2 Jahre Rescue Data Recovery Services zur Datenwiederherstellung
1 TB Speicher
USB 3.0

PRODUKTINFO RESERVIERUNG

**44,-**

## SEAGATE Expansion Portable USB 3.0 (1 TB)
• Artikel Nr.: 305788

---

64 GB | USB 3.0

2 Stück

**7,-**

## (Intenso) Rainbow Line USB Stick
• Artikel Nr.: 317121

---

* Finanzierung über den Kreditrahmen mit Mastercard®; Nettodarlehensbetrag bonitätsabhängig bis 10.000 €. Vertragslaufzeit auf unbestimmte Zeit. Gebundener Sollzinssatz von 0,00 % gilt nur für Verfügungen beim kreditvermittelnden Händler, im Falle der Erstverfügung zeitlich befristet auf 10 Monate, im Falle nachfolgender Verfügungen befristet auf 10 Monate ab Verfügung (soweit entsprechende Mitteilung durch die Consors Finanz). Danach und für alle weiteren Verfügungen beträgt der veränderliche Sollzinssatz (jährlich) 15,72 % (16,90 % effektiver Jahreszins). Die monatliche Rate beträgt min. 2,5 % der jeweils höchsten, auf volle 100 € gerundeten Inanspruchnahme des Kreditrahmens, min. 9 €. Angaben zugleich repräsentatives Beispiel gem. § 17 Abs. 4 PAngV (Kartenfunktion Ratenzahlung). Weitere Einzelheiten zum Kreditrahmen entnehmen Sie bitte Ihrem Kreditvertrag.
Die Kreditvermittlung des Finanzierungspartners erfolgt ausschließlich für den Kreditgeber BNP Paribas S.A. Niederlassung Deutschland, Schwanthalerstr. 31, 80336 München.

13/23-HA/UN/EN/LÜ/BK/SO/HM/NE

# GRÜNER STROM SELBST ERZEUGT!

**Nutzen Sie die Kraft der Sonne!**
- Hohe Effizienz, hohe Sicherheit, hohe Zuverlässigkeit
- Hervorragende Leistungen auch unter schwachen Lichtverhältnissen

KW-Peak Preis 1.499,-

**14.999,-**

Bequeme Finanzierung möglich.

10.000 Watt Leistung

9,6 kWh Speicher

## Photovoltaik-Solaranlage

bestehend aus:

24x Mono S4 Halbzellen-Module 410 W mit gesamt 10.000 Watt:
- Hochtransparentes, selbstreinigendes Glas • Multibusbar-Technologie
- Hervorragende Leistungen auch unter schwachen Lichtverhältnissen • Größe 1722 x 1134 x 35 mm

Sungrow Dreiphasiger Hybrid-Wechselrichter SH10RT:
- Breiter Batteriespannungsbereich von 150-600 V • Intelligentes Management • Einfache Installation

Sungrow Hochspannungs-LFP-Batterie SBR096:
- 3 Module mit gesamt 9,6 kWh • Bis zu 30 A Dauerlade- und -entladestrom mit hohem Wirkungsgrad

**Individuelle Beratung, Anpassung und Installation: Sprechen Sie uns an, wir beraten Sie gerne!**

euronics berlet küchen

# Unsere Küchenstudios

HAGEN | NEHEIM | LÜDENSCHEID | BERGKAMEN | HAMM | ENNEPETAL

# ZEIT FÜR EINE NEUE KÜCHE!

**Der neue Küchentrend 2023: Landhausküche!**

**55%** RABATT**

auf freigeplante Küchen

**+ 10%**

SONDERNACHLASS AUF LANDHAUSKÜCHEN**

**KURZFRISTIGE KÜCHENPLANUNGSTERMINE MÖGLICH.**
**TELEFONISCHE TERMINVEREINBARUNG: 02334 955-0 | BERLET-KÜCHEN.DE**

**Listenpreis ist der Ausgangspunkt aller Rabatte.

13/23-HA/UN/EN/BK/HM/LÜ/SO

PRODUKTINFO RESERVIERUNG

**Fakir**

**Stubby Bartschneider**

• Artikel Nr.: 279578

**12,99**

---

- 3 flexible Klingen für alle Gesichtskonturen
- Für Trocken- oder Nassrasur geeignet

PRODUKTINFO RESERVIERUNG

**BRAUN**

**51-M1000s Series 5 Rasierer**

• Artikel Nr.: 314790

**65,-**

## PASSEND DAZU:

**swirl S67 Staubsauger-beutel**

• Artikel Nr.: 9008

**9,99**

PRODUKTINFO RESERVIERUNG

600 WATT

9 m AKTIONS-RADIUS

**SIEMENS**

**VS06A111 Bodenstaubsauger**

• Artikel Nr.: 149418

**79,99**

- 2-in-1 Akku-Stielsauger
- Bis zu 45 Minuten Laufzeit/135 m²

**3 JAHRE HERSTELLER GARANTIE** [1]

**AUCH AUF DEN AKKU**

Verlängerung der Herstellergarantie von 2 auf 3 Jahre

**+ INKLUSIVE** Elektrosaugbürste für das Handteil im Wert von 49,99 €

PRODUKTINFO RESERVIERUNG

**AEG**

**CX7-2-45 MÖ Akku-Stielsauger**

• Artikel Nr.: 308950

**179,-**

1) Weitere Details zu den Garantiebedingungen finden Sie unter https://www.aeg.de/support/warranty-information/. Gesetzliche Gewährleistungsrechte werden von den Garantiebedingungen nicht berührt.

**Verschiedene Modelle in unseren Filialen erhältlich, z.B.:**

25. März Internationaler Waffel Tag

PRODUKTINFO RESERVIERUNG

**cloer**

**WA1621 Waffelautomat**

• Artikel Nr.: 16210

**29,99**

#waffleday

PRODUKTINFO RESERVIERUNG

**beurer**

**KS19 Pure Black Küchenwaage**

• Artikel Nr.: 270605

**12,99**

PRODUKTINFO RESERVIERUNG

**BOSCH**

**MFQ3540 Handrührgerät**

• Artikel Nr.: 28395

**39,99**

- CappuccinoPlus-Milchdüse
- Hochwertige Metall-Brühgruppe

PRODUKTINFO RESERVIERUNG

**KRUPS**

**EA 8150 Kaffeevollautomat**

• Artikel Nr.: 150328

**299,-**

Monatliche Mindestrate 9,-*

0% Sollzinsen für die ersten 10 Monate*

* Finanzierung über den Kreditrahmen mit Mastercard®; Nettodarlehensbetrag bonitätsabhängig bis 10.000 €. Vertragslaufzeit auf unbestimmte Zeit. Gebundener Sollzinssatz von 0,00 % gilt nur für Verfügungen beim kreditvermittelnden Händler, im Falle der Erstverfügung zeitlich befristet auf 10 Monate, im Falle nachfolgender Verfügungen befristet auf 10 Monate ab Verfügung (soweit entsprechende Mitteilung durch die Consors Finanz). Danach und für alle weiteren Verfügungen beträgt der veränderliche Sollzinssatz (jährlich) 15,72 % (16,90 % effektiver Jahreszins). Die monatliche Rate beträgt min. 2,5 % der jeweils höchsten, auf volle 100 € gerundeten Inanspruchnahme des Kreditrahmens, min. 9 €. Angaben zugleich repräsentatives Beispiel gem. § 17 Abs. 4 PAngV (Kartenfunktion Ratenzahlung). Weitere Einzelheiten zum Kreditrahmen entnehmen Sie bitte Ihrem Kreditvertrag.
Die Kreditvermittlung des Finanzierungspartners erfolgt ausschließlich für den Kreditgeber BNP Paribas S.A. Niederlassung Deutschland, Schwanthalerstr. 31, 80336 München.

13/23-HA/UN/EN/LÜ/BK/SO/HM/NE

PRODUKTINFO RESERVIERUNG

LG

**F4WV708P2BA**
**Waschautomat**
• Artikel Nr.: 306672

Inverter Direct Drive®

ThinQ®: vernetzte Zukunft eingebaut

8 KG | AQUA-STOPP | 1.400 U/Min | KINDER-SICHERUNG

A (A ↑ G)

**599,-**

Monatliche Mindestrate 15,-*
0% Sollzinsen für die ersten 10 Monate*

MADE IN GERMANY

8 KG | ENDEZEIT VORWAHL | 1.400 U/Min | AQUA-STOPP | RESTZEIT ANZEIGE | KINDER-SICHERUNG

A (A ↑ G)

PRODUKTINFO RESERVIERUNG

**Miele**
**WWD 120 WCS**
**Waschautomat**
• Artikel Nr.: 280145

**949,-**

Monatliche Mindestrate 25,-*
0% Sollzinsen für die ersten 10 Monate*

ProSmart InverterMotor

Hygiene Trocknen + Hygiene Auffrischen

8 KG

ENERGIE-EFFIZIENZ-KLASSE A+++ (Spektrum A+++ bis D)

PRODUKTINFO RESERVIERUNG

beko

**B5T4824IF**
**Wärmepumpen-trockner**
• Artikel Nr.: 317391

**579,-**

Monatliche Mindestrate 15,-*
0% Sollzinsen für die ersten 10 Monate*

Getestet auf 20 Jahre perfekte Wäschepflege![1]

FragranceDos Duftsystem

EcoDry Technologie

7 KG

ENERGIE-EFFIZIENZ-KLASSE A+++ (Spektrum A+++ bis D)

**Miele**
**TWA228WP**
**ActiveWhite**
**Wärmepumpen-trockner**
- Punktgenaue Trocknung für alle Textilien - PerfectDry
- Bester Schutz für Raum und Möbel - beste Kondensationswirkung
- Leichte Bedienung per Sensortasten - EasyControl
- Artikel Nr.: 316071

**849,-**

Monatliche Mindestrate 22,50*
0% Sollzinsen für die ersten 10 Monate*

1) Mehr Infos auf: miele.com/20years

ActiveDry – automatisches Türöffnungssystem

Sensor-Programm – perfekte Reinigungs-ergebnisse bei effizientem Verbrauch

14 | STARTZEIT VORWAHL | RESTZEIT ANZEIGE

A ↑ G D

Vollintegrierter Geschirrspüler BCIO 3C33 EC

PRODUKTINFO RESERVIERUNG

Unterbau-Geschirrspüler BUO 3C33 CX

PRODUKTINFO RESERVIERUNG

Einbau-Geschirrspüler BBO 3C33 CX

PRODUKTINFO RESERVIERUNG

je **499,-**

Monatliche Mindestrate 12,50*
0% Sollzinsen für die ersten 10 Monate*

Bauknecht

**3C33 Geschirrspüler**
• Artikel Nr.: 306098 (Unterbau), 306097 (Einbau), 306099 (vollintegriert)

*Unsere Services:*

Fachberatung | Bestell-Service | Click & Collect | Finanzierung | Garantieverlängerung | Lieferung & Montage | Entsorgungs-Service

* Finanzierung über den Kreditrahmen mit Mastercard®; Nettodarlehensbetrag bonitätsabhängig bis 10.000 €. Vertragslaufzeit auf unbestimmte Zeit. Gebundener Sollzinssatz von 0,00 % gilt nur für Verfügungen beim kreditvermittelnden Händler, im Falle der Erstverfügung zeitlich befristet auf 10 Monate, im Falle nachfolgender Verfügungen befristet auf 10 Monate ab Verfügung (soweit entsprechende Mitteilung durch die Consors Finanz). Danach und für alle weiteren Verfügungen beträgt der veränderliche Sollzinssatz (jährlich) 15,72 % (16,90 % effektiver Jahreszins). Die monatliche Rate beträgt min. 2,5 % der jeweils höchsten, auf volle 100 € gerundeten Inanspruchnahme des Kreditrahmens, min. 9 €. Angaben zugleich repräsentatives Beispiel gem. § 17 Abs. 4 PAngV (Kartenfunktion Ratenzahlung). Weitere Einzelheiten zum Kreditrahmen entnehmen Sie bitte Ihrem Kreditvertrag.
Die Kreditvermittlung des Finanzierungspartners erfolgt ausschließlich für den Kreditgeber BNP Paribas S.A. Niederlassung Deutschland, Schwanthalerstr. 31, 80336 München.

13/23-HA/UN/EN/LÜ/BK/SO/HM/NE

inkl. FlexiRunners Vollauszug

PRODUKTINFO RESERVIERUNG

ENERGIE-EFFIZIENZ-KLASSE A (Spektrum A+++ bis D)

72 LITER GARRAUM

HEISSLUFT

**AEG**

**HF13M40S3R**

**Einbauherd-Set**

• Artikel Nr.: 317435

**699,-**

Monatliche Mindestrate 17,50*

0% Sollzinsen für die ersten 10 Monate*

55 cm

85,5 cm

Mit Gefrierfach

109 LITER NUTZINHALT

Auch als Vollraum erhältlich KS16V040E

A ↑ G E

PRODUKTINFO RESERVIERUNG

**je 199,-**

Monatliche Mindestrate 9,-*

0% Sollzinsen für die ersten 10 Monate*

**exquisit**

**KS164E040E Tischkühlschrank**

• Artikel Nr.:299318

59,5 cm

185 cm

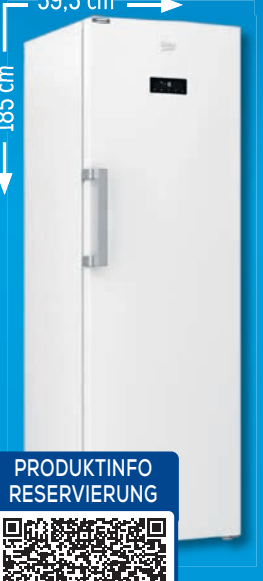

ProSmart™ Inverter Kompressor

282 LITER NUTZINHALT

NO-FROST

A ↑ G E

PRODUKTINFO RESERVIERUNG

**599,-**

Monatliche Mindestrate 15,-*

0% Sollzinsen für die ersten 10 Monate*

**beko**

**RFNE312E43WN**

**Gefrierschrank**

• Artikel Nr.: 294310

Auch in schwarz erhältlich GKPN66840 LXRW für **849,-**

PRODUKTINFO RESERVIERUNG

60 cm

186 cm

AeroFresh Technologie

Display mit Sensortasten

316 LITER NUTZINHALT

NO-FROST

LED-LICHT

A ↑ G C

**GRUNDIG**

**GKPN66840LXPW**

**Kühl-Gefrierkombi**

• Artikel Nr.: 316341

**849,-**

Monatliche Mindestrate 22,50*

0% Sollzinsen für die ersten 10 Monate*

## JETZT MIT ENERGIEEFFIZIENTEN PRODUKTEN NACHHALTIG SPAREN.

60 cm

201 cm

EasyFresh Safe: der Garant für Marktfrische

DuoCooling: zwei getrennte Kühlkreisläufe

ÖKO SPART EURO

371 LITER NUTZINHALT

NO-FROST

LED-LICHT

A ↑ G B

PRODUKTINFO RESERVIERUNG

**1.199,-**

Monatliche Mindestrate 15,-*

0% Sollzinsen für die ersten 10 Monate*

**LIEBHERR**

**CNsdb 5723-20**

**Kühl-Gefrierkombi**

• Artikel Nr.: 312885

60 cm

203 cm

DoorCooling+®: viel schneller und gleichmäßiger Kühlen

LINEARCooling®

FreshZone, FRESHConverter®

384 LITER NUTZINHALT

NO-FROST

LED-LICHT

A ↑ G A

#luckydeals

60€ CASHBACK[1)]

PRODUKTINFO RESERVIERUNG

**1.499,-**

Monatliche Mindestrate 37,50*

0% Sollzinsen für die ersten 10 Monate*

abzüglich Cashback[1)]: - 60,-

Ihr Vorteilspreis: **1.439,-**

**LG**

**GBP62MCNAC**

**Kühl-Gefrierkombi**

• Artikel Nr.: 316725

1) Aktionszeitraum 15.03. - 30.04.2023. Mehr Infos auf lg.de/luckydeals.

Gutscheinkarte

Großgeräteanschluss-Service

Fernsehanschluss-Service

+ Mehr Infos auf: euronics-berlet.de

13/23-HA/UN/EN/LÜ/BK/SO/HM/NE

* Finanzierung über den Kreditrahmen mit Mastercard®; Nettodarlehensbetrag bonitätsabhängig bis 10.000 €. Vertragslaufzeit auf unbestimmte Zeit. Gebundener Sollzinssatz von 0,00 % gilt nur für Verfügungen beim kreditvermittelnden Händler, im Falle der Erstverfügung zeitlich befristet auf 10 Monate, im Falle nachfolgender Verfügungen befristet auf 10 Monate ab Verfügung (soweit entsprechende Mitteilung durch die Consors Finanz). Danach und für alle weiteren Verfügungen beträgt der veränderliche Sollzinssatz (jährlich) 15,72 % (16,90 % effektiver Jahreszins). Die monatliche Rate beträgt min. 2,5 % der jeweils höchsten, auf volle 100 € gerundeten Inanspruchnahme des Kreditrahmens, min. 9 €. Angaben zugleich repräsentatives Beispiel gem. § 17 Abs. 4 PAngV (Kartenfunktion Ratenzahlung). Weitere Einzelheiten zum Kreditrahmen entnehmen Sie bitte Ihrem Kreditvertrag.
Die Kreditvermittlung des Finanzierungspartners erfolgt ausschließlich für den Kreditgeber BNP Paribas S.A. Niederlassung Deutschland, Schwanthalerstr. 31, 80336 München.

## Vodafone Smart S

Teile das Datenvolumen beliebig auf

mit Partnerkarte

- **60GB** Datenvolumen Smart S (Hauptkarte)
- **20GB** Datenvolumen Red+ Allnet (Partnerkarte)
- **=80GB** Familiendatenvolumen
- Highspeed mit 5G | LTE Max
- Telefon - und SMS-Flat in alle deutschen Netze
- EU-Roaming inklusive
- GigaDepot
- GigaSharing

**64,99 €** mtl.[1]

Together we can

DOUBLE DATA 60GB statt 30GB*

nur 149€[1]
APPLE iPhone 14 Pro Max
128GB

Mobilfunk und Festnetz-Tarif kombinieren und **GigaKombi-Vorteile** sichern:
**59,99€** statt **64,99€** mtl.
**75GB** statt **60GB**

## Vodafone Smart Lite

- **40GB** Datenvolumen (50 GB mit Young-Vorteil)
- Highspeed mit 5G | LTE Max
- Telefon - und SMS-Flat in alle deutschen Netze
- EU-Roaming inklusive
- GigaDepot

**39,99 €** mtl.[2]

Mobilfunk und Festnetz-Tarif kombinieren und **GigaKombi-Vorteile** sichern:
**34,99€** statt **39,99€** mtl.
**50GB** statt **40GB**

Together we can

DOUBLE DATA 40GB statt 20GB*

nur 1€[2]
APPLE iPhone 13
128GB

## Vodafone Smart Entry

- **20GB** Datenvolumen (25 GB mit Young-Vorteil)
- Highspeed mit 4G | LTE Max
- Telefon - und SMS-Flat in alle deutschen Netze
- EU-Roaming inklusive
- GigaDepot

**34,99 €** mtl.[3]

Mobilfunk und Festnetz-Tarif kombinieren und **GigaKombi-Vorteile** sichern:
**29,99€** statt **34,99€** mtl.
**25GB** statt **20GB**

Together we can

## Jetzt scannen und Angebote über WhatsApp erhalten.

euronics berlet

1) Bei Abschluss eines Neuvertrages mit einer Hautkarte Vodafone Smart S und einer Partnerkarte Red + Allnet bis 31.03.2023 gilt: Hauptkarte Smart S: Die Mindestlaufzeit beträgt 24 Monate. Du zahlst einmalig 39,99 € Anschlusspreis. Mtl. Paketpreis 44,99 €. Flat für Standardgespräche und SMS -Flat in alle deutschen Netze: Ausgenommen sind Konferenz-Verbindungen und Anrufe bzw. SMS/MMS zu Sondernummern. Fürs Flat- Telefonieren gilt: Bei Verbrauch von mehr als 250 Std. in einem Abrechnungszeitraum behält sich Vodafone ein außerordentliches Kündigungsrecht vor. Du surfst bis zu einem Datenvolumen von 30 GB/Mon. mit der jeweils größtmöglichen Bandbreite mit Vodafone. Bei Abschluss eines Smart S- Tarifes profitierst du kostenfrei und dauerhaft im Inland von der neuen 5G-Netz-Technologie. Bist Du in einem Gebiet unterwegs, das mit 5G erschlossen ist, kannst Du dort auch im 5G-Netz surfen. 5G- Stationen sind bereits in 2700 Städten und Gemeinden verfügbar - Stand Januar 2022. Wir bauen 5G schrittweise aus. Den jeweiligen Status zum Ausbau siehst Du jederzeit hier: vodafone.de/netz. An anderen Standorten surfst Du wie gewohnt mit der für Dich maximal verfügbaren Geschwindigkeit (4G | LTE Max). Um das 5G-Netz nutzen zu können, brauchst Du ein 5G-fähiges Gerät. Red + Partnerkarte: Tarifpreis pro Monat: 20 €. Deine Red+ Zusatzkarte hat 20 GB Datenvolumen. Zusätzliches Datenvolumen kannst Du Deiner Zusatzkarte in der MeinVodafone-App zuteilen. Eine Flat für Standard-Gespräche und eine Eine Flat für Standardgespräche in alle deutschen Netze und eine SMS-Flat in deutsche Mobilfunknetze sind inklusive. Ausgenommen sind Konferenz- Verbindungen sowie Anrufe, SMS zu Sondernummern und im Internet. Kündigst Du Deinen GigaMobil-, GigaMobil Young-, Red-, Young- oder Smart-Tarif, wechselt die Red+ Karte automatisch in den Tarif GigaMobil S – für 39,99 € pro Monat mit 12 GB Datenvolumen. Die Restvertragslaufzeit der Red+ Karte bleibt gleich. Nur der Tarif ändert sich: von Red+ zu GigaMobil S. Um eine Red+ Zusatzkarte nutzen zu können, brauchst Du einen GigaMobil-, GigaMobil Young-, Red-, Young- oder Smart-Tarif. Die Red+ Zusatzkarten nutzen das Datenvolumen Deines Tarifs mit. Zusammen bilden Dein Tarif und die Zusatzkarte eine Red+ Gruppe. 2) Bei Abschluss eines Neuvertrages bis 31.03.2023 gilt: Die Mindestlaufzeit beträgt 24 Monate. Du zahlst einmalig 39,99 € Anschlusspreis Mtl. Paketpreis 39,99 €. Flat für Standardgespräche und SMS-Flat in alle deutschen Netze: Ausgenommen sind Konferenz-Verbindungen und Anrufe bzw. SMS/MMS zu Sondernummern. Fürs Flat- Telefonieren gilt: Bei Verbrauch von mehr als 250 Std. in einem Abrechnungszeitraum behält sich Vodafone ein außerordentliches Kündigungsrecht vor. Du surfst bis zu einem Datenvolumen von 20 GB/Mon. mit der jeweils größtmöglichen Bandbreite mit Vodafone. Bei Abschluss eines Smart Lite-Tarifes profitierst du kostenfrei und dauerhaft im Inland von der neuen 5G-Netz-Technologie. Bist Du in einem Gebiet unterwegs, das mit 5G erschlossen ist, kannst Du dort auch im 5G-Netz surfen. 5G-Stationen sind bereits in 2700 Städten und Gemeinden verfügbar - Stand Januar 2022. Wir bauen 5G schrittweise aus. Den jeweiligen Status zum Ausbau siehst Du jederzeit hier: vodafone.de/netz. An anderen Standorten surfst Du wie gewohnt mit der für Dich maximalverfügbaren Geschwindigkeit (4G | LTE Max). Um das 5G-Netz nutzen zu können, brauchst Du ein 5G-fähiges Gerät. 3) Bei Abschluss bis 31.03.2023 gilt: Smart Entry: mtl. Paketpreis 34,99 €. Flat für Standardgespräche und SMS-Flat in alle deutschen Netze: Ausgenommen sind Konferenz-Verbindungen und Anrufe bzw. SMS/MMS zu Sondernummern. Fürs Flat- Telefonieren gilt: Bei Verbrauch von mehr als 250 Std. in einem Abrechnungszeitraum behält sich Vodafone ein außerordentliches Kündigungsrecht vor. Du surfst bis zu einem Datenvolumen von 10 GB/Mon. mit der jeweils größtmöglichen Bandbreite mit Vodafone 4G | LTE Max. Für alle Smart-Tarife gilt: Die Mindestlaufzeit beträgt 24 Monate. Du zahlst einmalig 39,99 € Anschlusspreis. 5) Aktion bis zum 31.03.2022: Sicher Dir bei Abschluss eines Vertrages in den folgenden Smart Tarifen als Neukund:in Doppeltes Datenvolumen: Smart Entry (20GB anstatt 10GB), Smart Lite (40GB anstatt 20GB), Smart S (60GB anstatt 30GB), Smart M (80GB anstatt 40GB), Smart L (100GB anstatt 50GB), Smart XL (120GB anstatt 60GB), Smart XXL (140GB anstatt 70GB). Ein Angebot Ihres Berlet Fachhändlers.• Handelsregister: AG Hagen HR A 3079 • Vertreten durch: Berlet Verwaltungsgesellschaft mbH, Elseyer Str. 12-14, 58119 Hagen • Handelsregister: AG Hagen HR B 2391 • Vertreten durch die Geschäftsführer: J. Gawronski, E. Kampschulte, L. Biermann

(Intenso)®
**microSDXC Card Premium (256 GB)**
- Class 10 • UHS-I
- Max. Datentransferrate: 45 MB/s
- Artikel Nr.: 282079

**25,-**

PRODUKTINFO RESERVIERUNG

ZTE
**Blade V30 Vita**
- Artikel Nr.: 306351

**135,-**

iPhone 11

PRODUKTINFO RESERVIERUNG

**499,-**

Monatliche Mindestrate 12,50*
0% Sollzinsen für die ersten 10 Monate*

**iPhone 11 (64 GB)**
- Artikel Nr.: 293853

**MagentaMobil M Young mit Smartphone**

- **40GB** Datenvolumen
- Highspeed mit 5G | LTE Max
- Telefon - und SMS-Flat in alle deutschen Netze
- EU-Roaming inklusive

**39,95 €** mtl.[3]

MagentaEINS Vorteil:
- 5€ Preisvorteil
- Zusätzliches Datenvolumen: +20GB

Erleben, was verbindet.

3) Bei Abschluss eines Neuvertrages bis 31.03.2023 gilt: Monatlicher Grundpreis beträgt in den ersten 24 Monaten 39,95 € (mit Smartphone). Mindestalter 18 Jahre, Höchstalter 27 Jahre. Ab dem Monat, der auf die Vollendung des 28. Lebensjahrs folgt, frühestens jedoch mit dem Ende der Mindestvertragslaufzeit, entfällt der Young Vorteil und MagentaMobil M Young wird automatisch zu den Preisen und Konditionen des entsprechenden MagentaMobil Tarifs fortgeführt. Dabei gilt automatisch der um 10 € höhere Grundpreis. Bereitstellungspreis 39,95 €. Mindestlaufzeit 24 Monate. Ab einem Datenvolumen von 40 GB wird die Bandbreite im jeweiligen Monat auf max. 64 KBit/s (Download) und 16 KBit/s (Upload) beschränkt. Voraussetzung ist das gleichzeitige Bestehen eines IP-Breitband-Vertrags, abgeschlossen ab dem 01.06.2015, mit einem monatlichen Grundpreis ab 29,95 €, z. B. MagentaZuhause S für 34,95 €/Monat. Mindestlaufzeit 24 Monate, Bereitstellungspreis 69,95 €. Die Festnetz zu Mobilfunk Flat ist ab MagentaZuhause XL bereits inkludiert. Wenn Sie eine MagentaMobil PlusKarte gebucht haben, erhalten Sie automatisch das doppelte Datenvolumen des Mobilfunk-Hauptvertrags. Endet die Berechtigung für MagentaEINS durch Beendigung des Festnetz- oder Mobilfunk-Vertrags, entfällt der Rabatt und alle Vorteilsoptionen an Haupt- und Zusatzkarten werden gelöscht. Ein Angebot Ihres Berlet Fachhändlers.• Handelsregister: AG Hagen HR A 3079 • Vertreten durch: Berlet Verwaltungsgesellschaft mbH, Elseyer Str. 12-14, 58119 Hagen • Handelsregister: AG Hagen HR B 2391 • Vertreten durch die Geschäftsführer: J. Gawronski, E. Kampschulte, L. Biermann

* Finanzierung über den Kreditrahmen mit Mastercard®; Nettodarlehensbetrag bonitätsabhängig bis 10.000 €. Vertragslaufzeit auf unbestimmte Zeit. Gebundener Sollzinssatz von 0,00 % gilt nur für Verfügungen beim kreditvermittelnden Händler, im Falle der Erstverfügung zeitlich befristet auf 10 Monate, im Falle nachfolgender Verfügungen befristet auf 10 Monate ab Verfügung (soweit entsprechende Mitteilung durch die Consors Finanz). Danach und für alle weiteren Verfügungen beträgt der veränderliche Sollzinssatz (jährlich) 15,72 % (16,90 % effektiver Jahreszins). Die monatliche Rate beträgt min. 2,5 % der jeweils höchsten, auf volle 100 € gerundeten Inanspruchnahme des Kreditrahmens, min. 9 €. Angaben zugleich repräsentatives Beispiel gem. § 17 Abs. 4 PAngV (Kartenfunktion Ratenzahlung). Weitere Einzelheiten zum Kreditrahmen entnehmen Sie bitte Ihrem Kreditvertrag. Die Kreditvermittlung des Finanzierungspartners erfolgt ausschließlich für den Kreditgeber BNP Paribas S.A. Niederlassung Deutschland, Schwanthalerstr. 31, 80336 München.

euronics berlet

**Fernseh Berlet GmbH & Co. KG** • Handelsregister: AG Hagen HR A 3079
• Vertreten durch: Berlet Verwaltungsgesellschaft mbH, Elseyer Str. 12-14, 58119 Hagen • Handelsregister: AG Hagen HR B 2391
• Vertreten durch die Geschäftsführer: Lars Biermann, Jan Gawronski, Elke Kampschulte
• Alle Preise sind Abholpreise • Alle Produkte nur solange Vorrat reicht
• Alle Angebote verstehen sich ohne Dekoration • Irrtümer, Druckfehler, Zwischenverkauf und technische Änderungen vorbehalten
• Alle Angebote gültig vom 25.03. – 31.03.2023

## UNSERE AKTUELLEN ÖFFNUNGSZEITEN:

| | | |
|---|---|---|
| 58119 Hagen, Elseyer Straße 12-14 | Mo - Sa: 10 - 19 Uhr | |
| 59755 Neheim, Stembergstraße 60 | Mo - Fr: 10 - 19 Uhr, | Sa: 9.30 - 18 Uhr |
| 59423 Unna, Hans-Böckler-Straße 4 | Mo - Sa: 10 - 19 Uhr | |
| 58256 Ennepetal, Gasstraße 12 | Mo - Fr: 10 - 19 Uhr, | Sa: 10 - 18 Uhr |
| 58511 Lüdenscheid, Wefelshohler Straße 1 | Mo - Fr: 10 - 19 Uhr, | Sa: 10 – 18 Uhr |
| 59192 Bergkamen, An der Bummannsburg 6 | Mo - Fr: 10 - 19 Uhr, | Sa: 10 – 18 Uhr |
| 59494 Soest, Opmünder Weg 65 | Mo - Fr: 10 - 19 Uhr, | Sa: 10 – 18 Uhr |
| 59065 Hamm, Gustav-Heinemann-Straße 1 | Mo - Sa: 10 - 19 Uhr | |

P Parkplätze direkt an allen Häusern

13/23-HA/UN/EN/LÜ/BK/SO/HM/NE

**Direktbestellung:**
**euronics-berlet.de oder 02334 955-0 (für alle Filialen)**

**Aktuelle Handy- und Vertragsangebote:**
**EuBeMo.de (Euronics Berlet Mobile)**